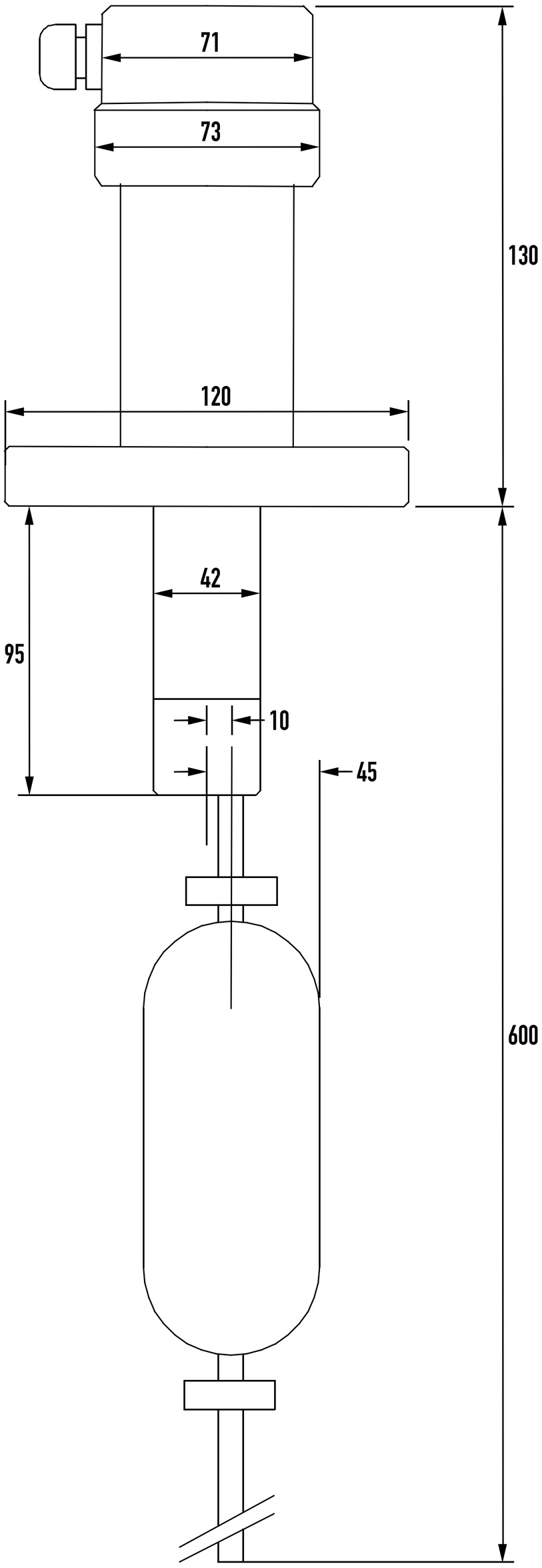
71
73
130
120
42
95
10
45
600